FITNESS

Инструкция по эксплуатации беговой дорожки коммерческого уровня. Модель: QS 600

COMMERCIAL FITNESS EQUIPMENT

Техника безопасности

Примечание. Перед началом использования данного изделия необходимо ознакомиться с представленными ниже требованиями техники безопасности.

1. Запрещено подключать беговую дорожку к электросети без заземления, выполненного по всем стандартам.
2. Использование беговой дорожки допускается только в сухих помещениях. Не допускайте попадания воды и иных жидкостей на любые части изделия, избегайте высокой влажности.
3. Во время работы изделия возникает статическое электричество. Запрещается размещать рядом
легко воспламеняемые и взрывоопасные материалы.
4. Беговую дорожку требуется устанавливать на ровной поверхности. Общая используемая площадь — 2500x1000 мм.
5. Изделию необходимо безопасное электропитание с заземлением. Не используйте ту же линию питания для подключения другого оборудования.
6. Занимайтесь на беговой дорожке в спортивной обуви. Запрещается тренироваться босиком.
7. Беговая дорожка предназначена для одновременного использования только одним пользователем. Максимальный вес пользователя — 160 кг.
8. Перед началом тренировки поставьте ноги на неподвижные боковые панели и возьмитесь за поручни обеими руками.
9. Датчики пульса не являются медицинскими приборами, их данные не всегда точны и могут использоваться только для справки. (Обычно показания становятся корректными после 30 секунд тренировки.)
10. Запрещается ослаблять какие-либо крепления беговой дорожки.
11. Изделие не предназначено для лиц с сердечно-сосудистыми заболеваниями и иными серьезными проблемами здоровья, пожилых людей и детей младше двенадцати лет. Для указанных лиц возможно использование изделия под особым руководством и присмотром специалиста, ответственного за безопасность.

- ◆ Входное питание: 220–240 В перем. тока (±10％), 50Гц
- ◆ Номинальная мощность мотора: 2,5 л. с.
- ◆ Максимальная мощность мотора: 5,8 л. с.
- ◆ Допустимая температура окр. ср.: 0–40 ℃
- ◆ Диапазон скоростей: 1,0–20,0 км/ч
- ◆ Отображаемое время: 0:00–99:59 мин:сек
- ◆ Отображаемое расстояние: 0,00–99,9 км
- ◆ Отображаемые калории: 0–999 ккал
- ◆ Отображаемый пульс: 50–256 уд/мин
- ◆ Угол наклона: 0–20 %
- ◆ Защита от перегрузки: 13 А
- ◆ Кабель питания: 16 А, 250 В перем. тока

Инструкции по сборке

1. Подключите соединительные провода, возьмите винты M10x55 с цилиндрической головкой, саморезы M5x16, винты M5x12 с круглой головкой, пружинные шайбы, плоские шайбы — и установите опорные стойки.
См. изображение:

2. Подключите соединительные провода, возьмите винты M8x16 и установите панель управления. Возьмите винты M10x20 с цилиндрической головкой и установите соединительную часть опорных стоек.

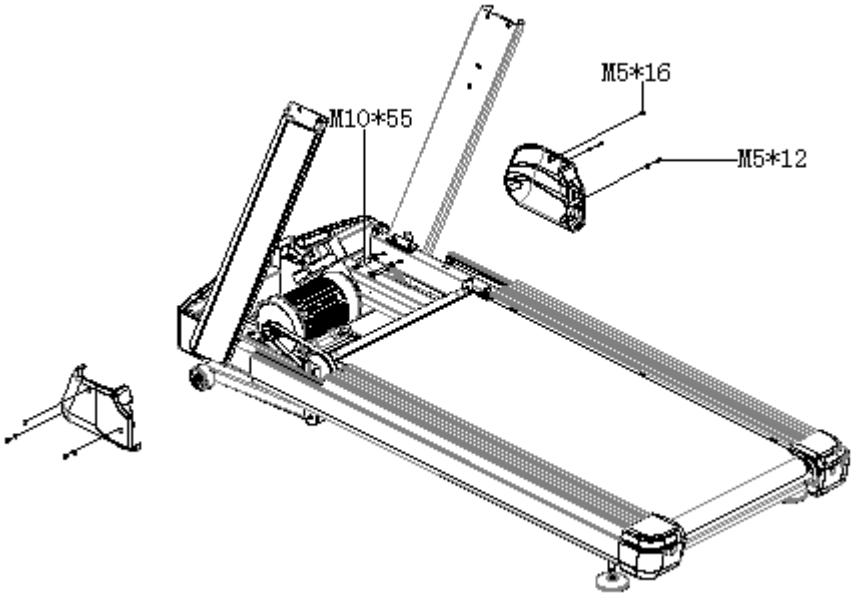

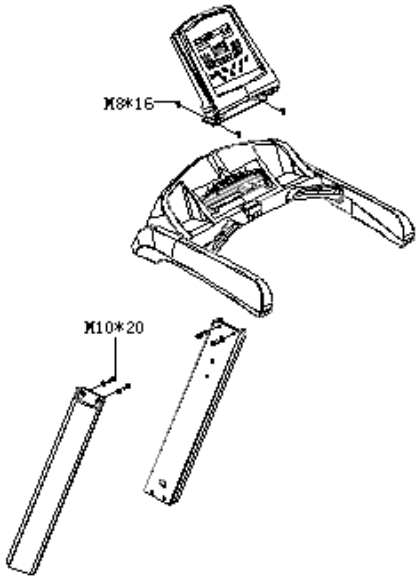

3. С помощью саморезов M5x20 установите защитную панель двигателя.

С помощью винтов под шестигранник M5x12 с полукруглой головкой закрепите панель двигателя и переднюю панель. См. изображение:

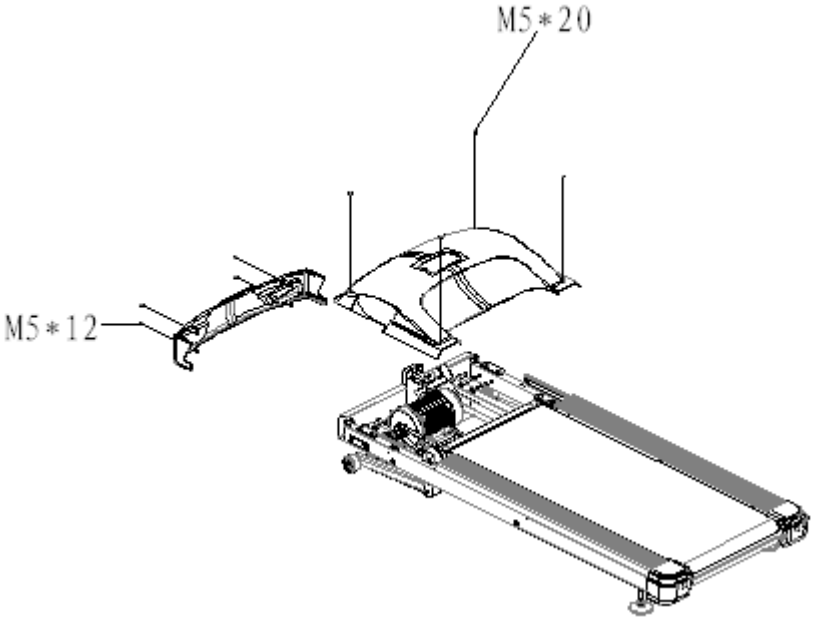

Гнездо питания и выключатель

Выключатель питания находится на передней части корпуса (см. изображение).
В положении "0" питание выключено.
В положении "–" питание включено.

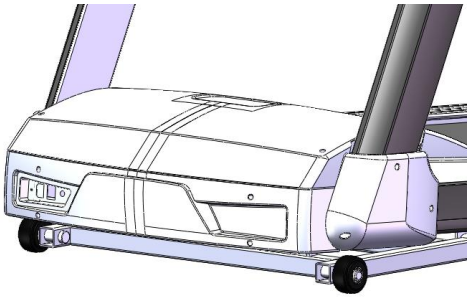

Методы регулировки бегового полотна

Если беговое полотно смещается влево, поверните левый винт регулировки по часовой стрелке или правый винт — против часовой стрелки. Если беговое полотно смещается вправо, поверните правый винт регулировки по часовой стрелке или левый винт — против часовой стрелки. Рекомендуется за один раз поворачивать винт на 90 градусов.

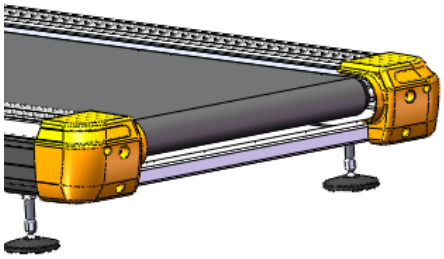

Методы регулировки натяжения бегового полотна
При недостаточном натяжении полотна происходит проскальзывание при тренировке. При чрезмерном натяжении повышается нагрузка на двигатель и преобразователь. В обоих случаях требуется соответствующая регулировка.
(1) Чтобы натянуть полотно: используя специальный инструмент (угловой ключ на 8), поворачивайте в нужном направлении (на 90 градусов или четверть оборота за один раз) оба боковых винта на задней части корпуса, сохраняя одинаковый уровень натяжения с обеих сторон.
(2) Чтобы ослабить полотно: используйте специальный инструмент (угловой ключ на 8), который прилагается к беговой дорожке, и поворачивайте в нужном направлении (на 90 градусов или четверть оборота за один раз) оба боковых винта на задней части корпуса, сохраняя одинаковый уровень с обеих сторон.

Инструкции к панели управления

Кнопки и функции

A: Start: запуск беговой дорожки.

B: Pause: временная остановка беговой дорожки.

C: Stop: остановка беговой дорожки.

D: Program: применение одной из тренировочных программ, всего предусмотрено 8 программ на выбор.

E: Mode: режим, в котором пользователь самостоятельно устанавливает Time (время) / Distance (расстояние) / Calorie (калории)

F: Speed+: увеличение скорости

G: Speed-: уменьшение скорости

H: Incline+: увеличение наклона

I: Incline-: уменьшение наклона

J: Кнопки быстрой установки скорости: выбор значения скорости (2, 4, 6, 8, 10, 12)

K: Кнопки быстрой установки наклона: выбор значения наклона (2, 4, 6, 8, 10, 12)

L: Distance: окно отображения расстояния

M: Calorie: окно отображения калорий

N: Heart rate: окно отображения пульса

O: Time: окно отображения времени

P: Speed: окно отображения скорости

Q: Incline: окно отображения угла наклона

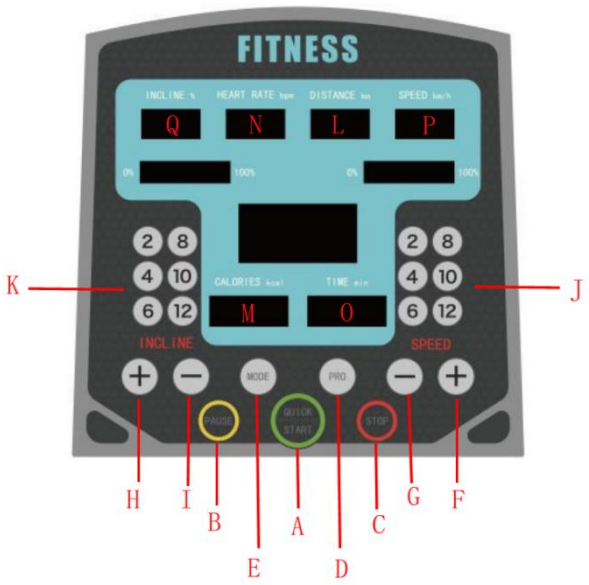

Краткое руководство пользователя

Ручной режим тренировки.

1. Включите питание.
2. Нажмите кнопку "START/STOP", при этом в центральном окне появится трехсекундный обратный отсчет, сопровождаемый звуковым сигналом, и беговое полотно запустится со скоростью 1 км/ч.
3. После включения можно использовать кнопки “SPEED+”/“SPEED-” для настройки скорости и “INCLINE+”/“INCLINE-” для настройки наклона бегового полотна.

Программы.

В режиме ожидания нажмите кнопку выбора программы. Беговая дорожка предлагает 8 предустановленных программ, выбрать которые можно с помощью кнопок “SPEED+”/“SPEED-”. После этого кнопкой "START" запустите беговую

8 встроенных программ и соответствующие значения скорости (Speed) и наклона (Incline) по уровням (level)

Program		1 Level	2 Level	3 Level	4 Level	5 Level	6 Level	7 Level	8 Level	9 Level	10 Level	11 Level	12 Level	13 Level	14 Level	15 Level	16 Level
P1	Speed km/h	1	1	3	3	5	5	7	7	9	9	9	7	7	3	3	1
	Incline %	0	0	1	1	1	2	2	2	2	3	3	3	3	1	0	0
P2	Speed km/h	1	4	4	7	7	10	10	8	8	9	9	5	5	3	3	1
	Incline %	0	1	2	3	4	5	6	4	4	5	4	3	2	1	1	0
P3	Speed km/h	1	3	5	7	9	10	9	8	8	7	6	5	4	3	2	1
	Incline %	0	1	2	1	2	2	3	1	1	2	2	1	1	0	0	0
P4	Speed km/h	1	5	8	10	6	3	4	4	7	7	8	7	5	3	2	1
	Incline %	0	0	2	1	0	0	1	1	2	2	3	3	2	1	1	0
P5	Speed km/h	1	2	3	4	6	8	9	7	4	4	6	6	4	3	2	1
	Incline %	0	1	2	3	3	4	4	2	2	1	2	2	1	0	0	0
P6	Speed km/h	1	4	6	6	9	9	8	3	6	3	7	4	8	3	6	1
	Incline %	0	1	2	3	3	3	1	1	2	1	2	1	2	1	1	0
P7	Speed km/h	1	2	2	4	4	6	6	8	8	10	10	10	4	4	3	1
	Incline %	0	1	1	2	2	2	3	3	3	4	4	4	3	2	1	0
P8	Speed km/h	1	2	2	2	4	4	4	7	7	7	9	11	11	7	4	1
	Incline %	0	0	0	0	1	1	3	3	3	5	5	6	6	4	2	0

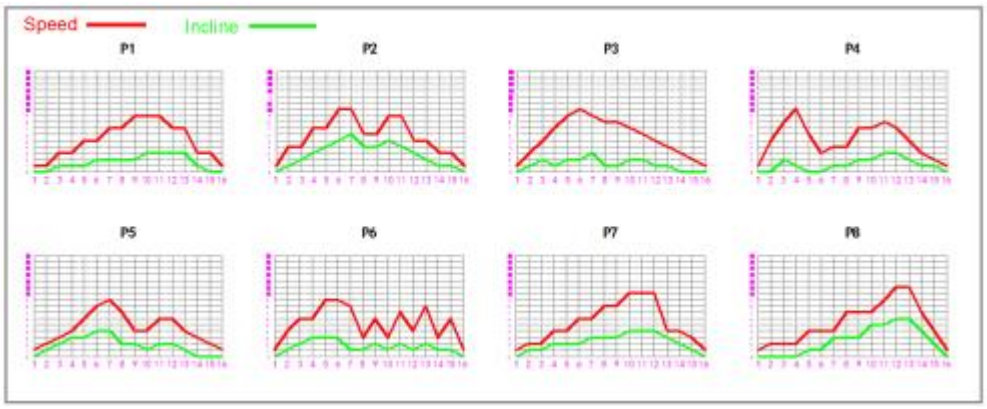

Регулярное обслуживание

В данной беговой дорожке используется специальное беговой полотно зарубежного производства. Оно выполнено их нейлона с применением композитных технологий обработки. Материал бегового полотна отличается слабым трением, устойчивостью к растяжению и низким уровнем шума при движении. Беговое основание выполнено с применением уникальной технологии двойного гашения удара. Внешние поверхности изготовлены из карбамидной смолы, обладающей повышенной износостойкостью. Все это обеспечивает комфортное и плавное движение.

1. Несоблюдение адекватного режима смазки нагружает беговое основание и беговое полотно за счет повышения коэффициента трения, а также увеличивает потребление энергии, что может привести к преждевременному износу и серьезному повреждению компонентов, включая двигатель, преобразователь, валики, ремни и механизм в целом. Такие повреждения не относятся к гарантийным случаям.

2. Проверять уровень смазки бегового полотна требуется не реже одного раза в неделю. Количество смазки необходимо рассчитывать на основании фактического использования беговой дорожки в условиях клуба. Так, при совокупном использовании более 6 часов в день каждые 10 дней требуется добавлять порядка 50 мл смазки. Если беговая дорожка используется менее 6 часов в день, добавляйте по 50 мл смазки раз в 15 дней.
Примечание. Не используйте чрезмерное количество смазки. Для повышения срока эксплуатации беговой дорожки смазка должна выполняться в разумном объеме.

3. Оценивайте показатели трения.
Загрязнения и недостаточный уровень смазки приводит к повышению коэффициента трения между беговым полотном и основанием, в результате чего может повредиться двигатель и панель управления. Признаки повышенного трения:
(1) беговое полотно с трудом движется при ходьбе, при выключенном двигателе его невозможно сдвинуть с места;
(2) движение полотна без пользователя нормальное, однако попытке бежать скорость оказывается явно ниже заявленной, время от времени полотно останавливается;
(3) при сильном повышении трения может повредиться беговое полотно и основание — в таком случае часто срабатывает предохранитель, защищая от перегрузок инвертор.

FITNESS

COMMERCIAL FITNESS EQUIPMENT